## ՀԻՄՔԵՐԻ ՀԱՏԱԿԱԳԻԾ

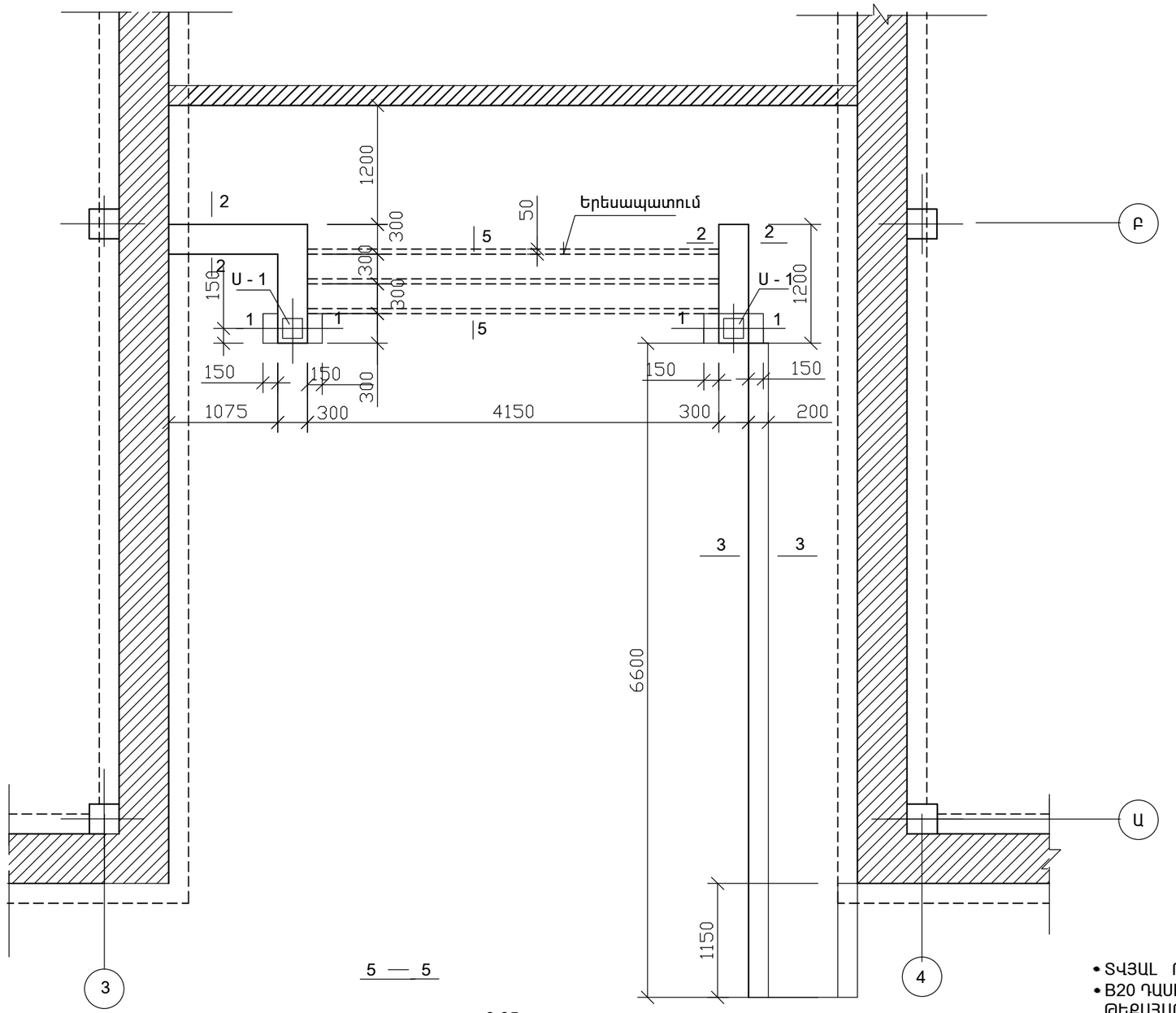


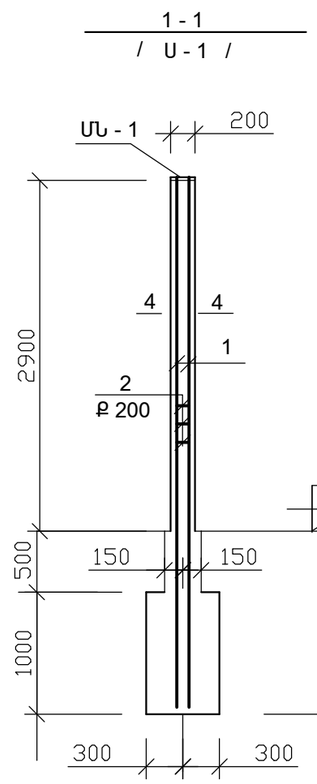


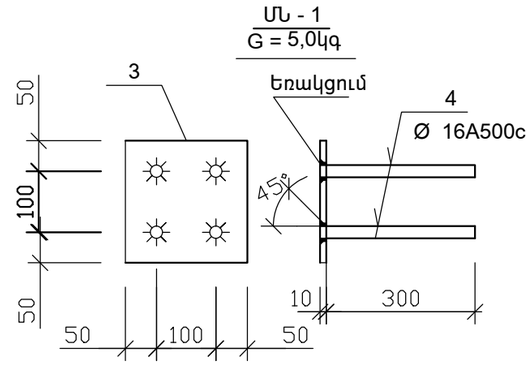


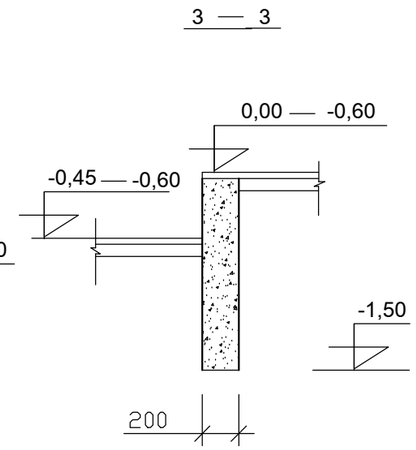


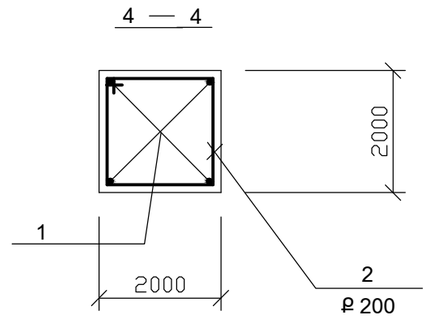


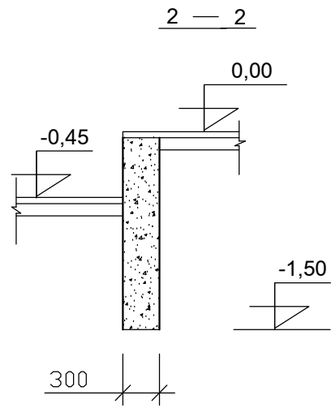


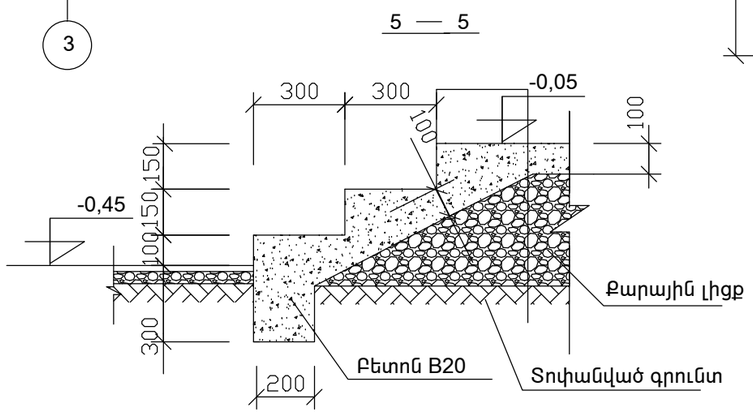


- ՏՎՅԱԼ ԹԵՐԹԸ ԴԻՏԱՐԿԵԼ 19 Թ. ՀԵՏ ՀԱՄԱՏԵՂ :
- B20 ԴԱՍԻ ԲԵՏՈՆԻ ԾԱԽՍԸ ՄՈՒՏՔԻ ՀԱՐԹԱԿԻ , ԹԵՔԱՀԱՐԹԱԿԻ ԵՎ ՍԱՆԴՈՒՂՔԻ ՀԱՄԱՐ ԿԱՋՄՈՒՄ Է .

ՊԱՏԵՐ 3,20մ$^3$; ՍԱՆԴՈՒՂՔ 0,8մ$^3$
ՔԱՐԱՅԻՆ ԼԻՑՔ 1,05մ$^3$
ԳՐՈՒՆՏԻ ՄՇԱԿՈՒՄ 15,40մ $^3$
ԳՐՈՒՆՏԻ ԵՏԼԻՑՔ 12,1մ$^3$
ՔԱՐԱՅԻՆ ԼԻՑՔ ՀԱՐԹԱԿԻ ՏԱԿ 2,9մ$^3$
ԳՐՈՒՆՏԱՅԻՆ ԼԻՑՔ ԹԵՔԱՀԱՐԹԱԿԻ ՏԱԿ 1,4մ$^3$ :

| | | | | |
|---|---|---|---|---|
| Ն.Գ.Ճ. | ՀԱՐՈՒԹՅՈՒՆՅԱՆ | | ՕԲ.ԱՆՎԱՆՈՒՄԸ<br>ՍՏԵՓԱՆԱՎԱՆԻ ՀԱՄԱԲՈՒԺԱՐԱՆԻ ՎԵՐԱԿԱՌՈՒՑՈՒՄ | ASMED design<br>«ԱՍՔՄԵԴ դիզայն» ՍՊԸ |
| ՆԱԽԱԳԾԵՑ | Ռ.ՄԱՀԼԵԲԱՇՅԱՆ | | | |
| | | | ԹԵՐԹԻ ԱՆՎԱՆՈՒՄԸ<br>ՀԻՄՔԵՐԻ ՀԱՏԱԿԱԳԻԾ ;<br>ՀԱՏՈՒՅԹՆԵՐ | ՕԲՅԵԿՏ 04/16<br>ԹԵՐԹ ԿԵ - 18 ՓՈՒԼ ԱԳ<br>ԹԵՐԹԵՐ |
| | | | | |
| | | | | |
| | | | | |